[AW/AKシリーズ専用]

サイドフィラー（台輪カットも可能）

基本12色対応	納期：約5週間
60色メラミンカラー対応	納期：約6週間

対応商品

AW/AKシリーズと連結。

サイドフィラーに収納スペースはありません。

仕様

幅は、**70mm～200mm**まで**10mm単位**で指定できます。
高さは、**2020mm～2620mm（上下の合計）**まで**10mm単位**で指定できます。
※サイドフィラーは（上）・（下）に分かれています。高さの調整は（上）でおこないます。

色・材質はシリーズの仕様に準ずる。

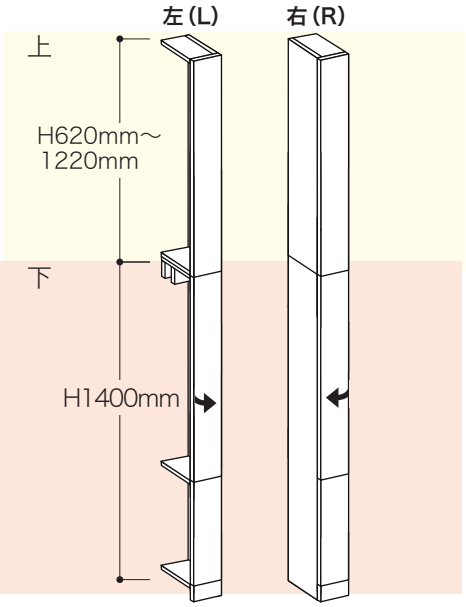

サイドフィラー（上）：幅と高さのオーダーができます。

幅**70～200**mm
まで10mm単位で対応

高さ**620～1220**mm
まで10mm単位で対応

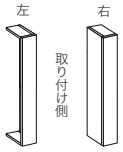

サイドフィラー（下）：幅のオーダーができます。

幅**70～200**mm
まで10mm単位で対応

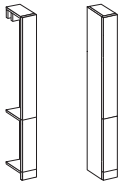

料金

アイテム・サイズによって異なります。下記の表をご参照ください。

		前板色	左（L）	右（R）	幅（W）	高さ（H）
AW- AK-	上		SFUL 〈20〉	SFUR 〈20〉	**70～200mm** ［10mm単位で対応］	**620～1220mm** ［10mm単位で対応］
		メラミン60色 カラーオーダーの場合	XSFUL 〈24〉	XSFUR 〈24〉		
	下		SFCL 〈27.5〉	SFCR 〈27.5〉	**70～200mm** ［10mm単位で対応］	**1400mm** 台輪カットに合わせる場合、 1390mm 1380mm 1370mm
		メラミン60色 カラーオーダーの場合	XSFCL 〈33〉	XSFCR 〈33〉		

台輪カット合わせの高さ加工を施す場合は 〈12.5〉

※料金は１品番ごとに必要。

構造について

[サイドフィラー(右)を設置した図]

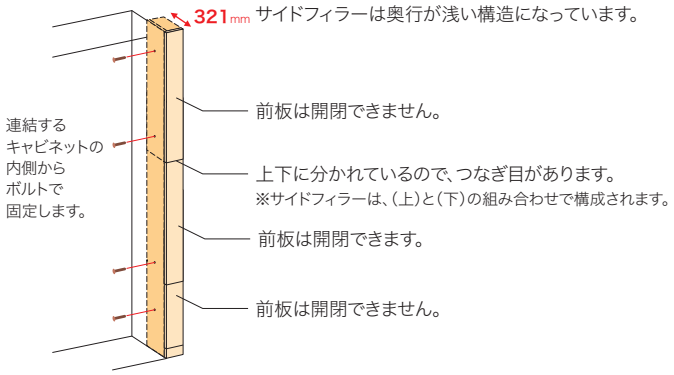

注意事項

ご注文の際は、
サイドフィラー(上):**「色品番」・「サイドフィラー(上)の品番」・「幅のオーダーサイズ」・「高さのオーダーサイズ」**を
ご指定ください。
サイドフィラー(下):**「色品番」・「サイドフィラー(下)の品番」・「幅のオーダーサイズ」**をご指定ください。
天井や梁との間には、20mm程度のすき間が必要です。

必要書類

AW/AK用のオーダー記入用紙〈設置位置指示書〉:P37

指示書がない場合は、ご注文をお受けできません。